JUNG PUMPEN U3K
KELLERENTWÄSSERUNGSPUMPEN

U3KS mit Schwimmerschaltung

EINSATZ

Die U 3 K(S) ist eine außerordentlich vielseitige Tauchmotorpumpe für den stationären und transportablen Einsatz. GID-Technologie für mehr Betriebssicherheit, integrierte Spüleinrichtung zur Reduzierung von Ablagerungen sowie die eingebaute Flachabsaugung zur Beseitigung von Überschwemmungen sind nur einige der innovativen Vorteile dieser Pumpe.

Sie fördert Regenwasser, leicht verschmutztes Wasser und häusliches Abwasser auch aus Haushaltsgeschirrspülern und -waschmaschinen (Kochvorgang).

Im stationären Betrieb fördert die U 3 K(S) mit angebauter Schaltautomatik das Wasser aus Ablaufschächten in Kellern, Waschkellern oder Lagerräumen und dient der Rückstausicherung. Das Gleitrohrsystem GR 32 bietet die Vorteile einer schnellen und einfachen Wartung. Kombiniert mit unseren einbaufertigen Sammelbehältern ergeben sich weitere Einsatzmöglichkeiten. Sollte der Schacht oder der Behälter zeitweise trocken fallen, kann die Pumpe durch eine Bohrung im Spiralgehäuse entlüftet werden.

Für leicht aggressive Medien wie Brackwasser, Kondensat aus Gasbrennwertkesseln, Flüssigdünger usw. eignet sich die U 3 K(S) spezial. Für stärker verschmutztes Wasser empfehlen wir die Schmutzwasserpumpen der US-Reihe.

Werden Tauchmotorpumpen im Freien verwendet, darf gemäß VDE-Vorschrift 0100 nur eine Pumpe mit 10 m Leitung ohne Zwischenverbindung eingesetzt werden. Für Baustellen und Gartenteiche muss eine Leitung des Typs H07... verwandt werden.

- Dauerbetrieb aufgetaucht
- Eingebaute Flachabsaugung
- Spüleinrichtung
- Schaltautomatik
- Variabler Druckabgang
- Trockenlaufsicher

- GID-Technik
- Rückschlagklappe für transportablen Einsatz
- Längswasserdicht vergossene Leitungseinführung

KENNLINIE

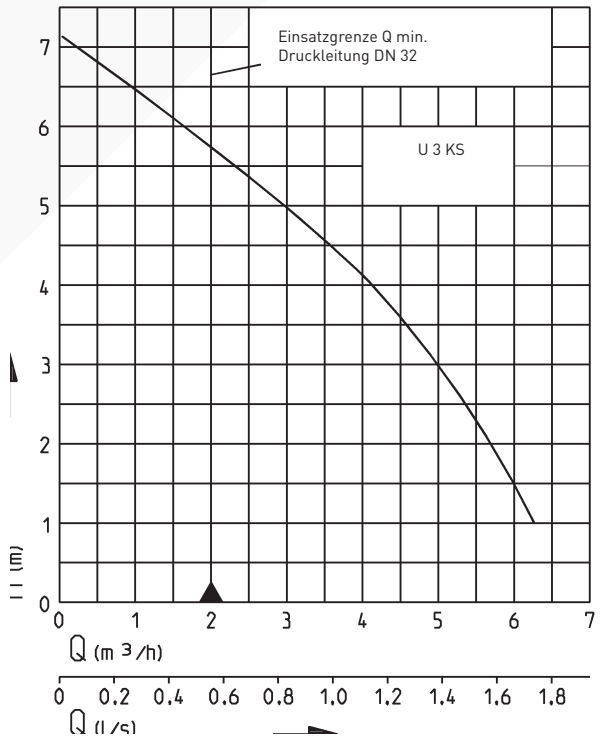

4 27945-01

Konstruktionsänderungen vorbehalten

Leistungstoleranz nach ISO 9906

Entsprechend DIN EN 12056 muss die Mindestfließgeschwindigkeit in der Druckleitung 0,7 m/s betragen. Diese Vorgabe ist als Einsatzgrenze im Q-H-Diagramm eingezeichnet.

JUNG PUMPEN U3K
KELLERENTWÄSSERUNGSPUMPEN

KELLERENTWÄSSERUNGSPUMPEN

Typ		Größte Höhe x Breite	Druck-stutzen	freier Durchgang	Leitungsqualität	Leitungs-länge	Gewicht ca.	**Art.-Nr.**
Pumpe ohne Schaltung (lt. VDE nicht auf Baustellen einzusetzen)								
U3K	ohne Krümmer mit Krümmer	255 x 170 mm 255 x 225 mm	1¼"	10 mm	H05RN-F-3G0,75	10 m	3,7 kg	**JP00205**
Pumpe mit Schaltautomatik								
U3KS (lt. VDE nicht im Freien einzusetzen)		255 x 275 mm	1¼"	10 mm	H05RN-F-3G0,75	3 m	3,4 kg	**JP00206**
U3KS		255 x 275 mm	1¼"	10 mm	H07RN-F-3G1,0	10 m	4,3 kg	**JP09808**

LEISTUNG

Typ	Förderhöhe H [m]	1	2	3	4	5	6
U3K	Fördermenge Q [m³/h]	6,5	5,5	5,0	4,0	3,0	1,5

ELEKTRISCHE DATEN

Typ	Stromart	Spannung Volt	Motorleistung kW P_1	P_2	Drehzahl min-¹	Strom Ampere	Motorschutz	Stecker
U3K	W-Strom	1/N/PE~230	0,32	0,20	2720	1,4	integriert	Schuko-

Einbaubeispiel Einzelanlage mit GR
Einzelanlage mit Schaltautomatik
Schacht mit GR 32 min. 40 x 50 cm, Ø 50 cm
Schacht ohne GR min. 40 x 40 cm, Ø 40 cm (ohne Abb.)

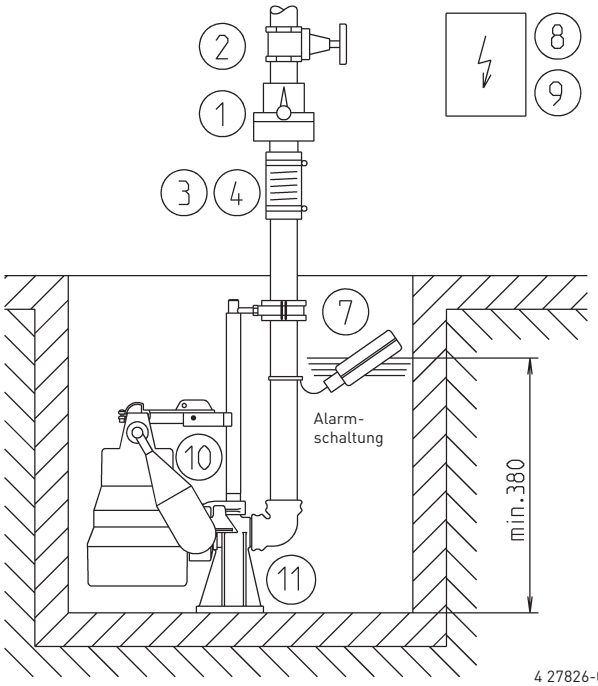

4 27826-02

Bei Einsatz unterhalb der Rückstauebene ist nach DIN EN 12056 das Druckrohr elastisch anzuschließen und mit einer Schleife über die örtlich festgelegte Rückstauebene zu führen. Zudem ist der Einbau einer DIN EN 12050-4 geprüften Rückschlagklappe vorgeschrieben. Wir empfehlen zusätzlich eine Alarmanlage für die Überwachung.

Einbaubeispiel Doppelanlage
Doppelanlage mit Steuerung
Schacht mit GR 32 min. 50 x 50 cm, Ø 60 cm (ohne Abb.)
Schacht ohne GR min. 50 x 50 cm, Ø 55 cm
Steuerung in trockenem Raum montieren.

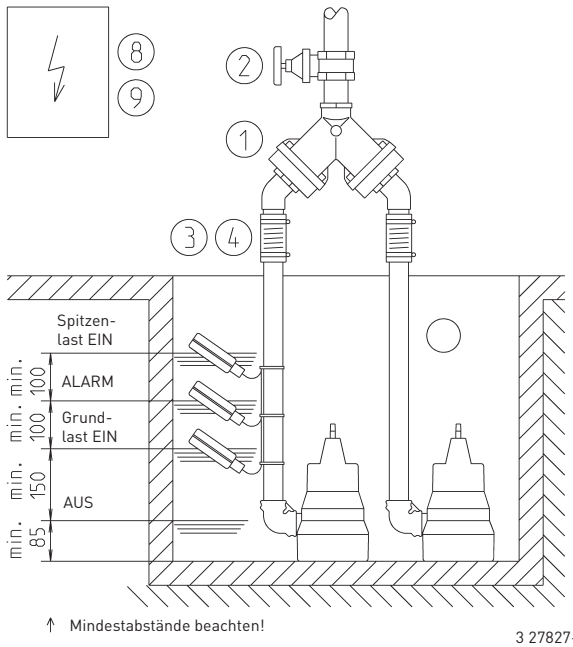

3 27827-01

Nach DIN EN 12056-4 Abs. 5.1 ist in Anlagen, bei denen die Abwasserableitung nicht unterbrochen werden darf, eine automatische Reservepumpe oder eine Doppelanlage einzubauen.

JUNG PUMPEN U3K
KELLERENTWÄSSERUNGSPUMPEN

ZUBEHÖR

				Art.-Nr.	U3K	U3KS
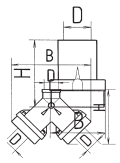	1	**Rückschlagklappe** 1¼" (DN 32), PN 4 DIN EN 12050-4	H B D 90 90 1¼"	**JP09739**	•	•
		Doppelrückschlagklappe 1½" (DN 40), PN 4 für Doppelpumpstation DIN EN 12050-4	H B D 200 280 1½"	**JP09155**	•	
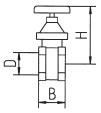	2	**Absperrschieber** 1¼" (DN 32), PN 16	H B D 110 max. 60 1¼"	**JP44785**	•	•
		1½" (DN 40), PN 16	125 max. 60 1½"	**JP44786**	•	
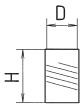	3	**Elastische Verbindung** 1¼" (DN 32), PN 3	H D 100 42	**JP44773**	•	•
	4	**Schelle** 1¼"		**JP44765**	•	•
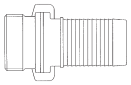	5	**Schnellkupplung** 1¼" (DN 32) Messing, für transportablen Einsatz		**JP00327**	•	•
		Schlauchanschluss 1 ¼" – 38/32/25		**JP44209**	•	•
	6	**Kunststoffschlauch** 1¼" (DN 32), PVC rot, per m, für transportablen Einsatz		**JP00334**	•	•
	7	**Alarmschaltung** mit KT-Schalter, separat, netzabhängig, mit potentialfreiem Kontakt und 3 m Leitung		**JP16723**		•
		Alarmschaltung dto. mit 9,5 m Leitung		**JP24434**		•
		Alarmschaltung AW 3 mit **Waschmaschinenstopp** mit KT-Schalter, separat, netzabhängig und 3 m Leitung		**JP25090**	•	•
		Alarmschaltung AW 10 mit **Waschmaschinenstopp** dto. mit 9,5 m Leitung		**JP25091**	•	•
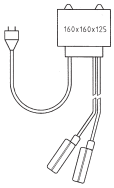	8	**Steuerungen** für Einzelanlage (Beschreibung s. Steuerungen)				
		NE 1 mit KT-Schalter 3,0 m		**JP16710**	•	
		NE 2 mit KT-Schalter 9,5 m		**JP16711**	•	
		NE 1A mit KT-Schalter 3,0 m und Alarm		**JP16714**	•	
		NE 2A mit KT-Schalter 9,5 m und Alarm		**JP16715**	•	
		Gegengewicht (1 Stück)		**JP44803**	•	
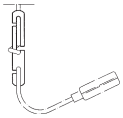		**Steuerung** für Doppelanlage (Beschreibung s. Steuerungen)				
		BD 00E		**JP00482**	•	
		Tauchschalterpaket B mit KT-Schalter 9,5 m und Leitungshalter		**JP16725**	•	
		Tauchschalterpaket BmG mit KT-Schalter 9,5 m und Gegengewicht		**JP16726**	•	
	9	**Akku** für netzunabhängigen Alarm		**JP44850**	•	•
	10	**Sonderschwimmer** für niedrige Schalthöhen Schalthöhen ohne GR EIN 105 mm, AUS 45 mm; Schalthöhen mit GR 32 EIN 135 mm, AUS 75 mm		**JP44795**		•
		Sonderschwimmer für enge Schächte (Schachtgröße mind. 30 x 30 cm) Schalthöhen ohne GR EIN 240 mm, AUS 170 mm		**JP40856**		•
		Schwimmerfixierung zur Arretierung der Schwimmerschaltung für Dauerbetrieb		**JP42175**		•
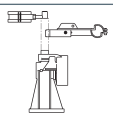	11	**Gleitrohrsystem** GR 32		**JP44000**	•	•
		Halter für Gleitrohrverlängerung ab 2 m Schachttiefe, je lfdm. 1 Stück		**JP28314**	•	•

Weiteres Zubehör siehe Steuerungen

JUNG PUMPEN U3K
KELLERENTWÄSSERUNGSPUMPEN

TECHNISCHE DATEN

Pumpe
Vertikal, einstufig, voll überflutbar, Siebfuß mit 10 mm Durchgang – abnehmbar zur Aktivierung der Flachabsaugung, Spiralgehäuse mit radialem Druckstutzen 1 ¼" Außengewinde und integrierbarer Rückschlagklappe, Spiralgehäuse mit Aktivierungsmöglichkeit der Spüleinrichtung zur Schachtreinigung, Hydraulik mit GID-Technologie und offenem 5-Schaufelrad.

Lagerung
Durchgehende Welle für Pumpe und Motor, in Kugellagern mit Dauerfettfüllung wartungsfrei gelagert.

Dichtung
Wellenabdichtung 3-fach durch Radialwellendichtringe und zwischengeschaltete Ölkammer, trockenlaufsicher.

Motor
Voll überflutbar, Schutzart IP 68, Isolierstoffklasse B, Wicklungsthermostate zum Schutz des Antriebs vor Überhitzung, Einschaltung durch Stecker oder autom. Schaltung, längswasserdichte Leitungseinführung zum Schutz der Pumpe bei Leitungsbeschädigung, Dauerbetrieb im aufgetauchten Zustand durch Motormantelkühlung.

Werkstoffe
Motorgehäuse, Welle und Schrauben mediumberührt in Edelstahl, Spiralgehäuse, Laufrad und Pumpenkopf mit Schaltung aus Kunststoff (GFK), Gummischlauchnetzleitung in schmutzwasserbeständiger Qualität.

Einbau
Pumpe stehend einbauen (Schlauchanschluss möglich), bei stationärem Einbau lösbare Verbindung vorsehen, unkompliziert und wartungsfrei z.B. mit Gleitrohrsystem GR 32.

Lieferung
Anschlussfertige Pumpe nach DIN EN 12050 mit Abgangskrümmer 90°, 1 ¼"-Gewinde innen, Leitung und Schuko-Stecker, Ausführung S mit automatischer Niveauschwimmerschaltung.

Hauptmaße U3KS (mm)

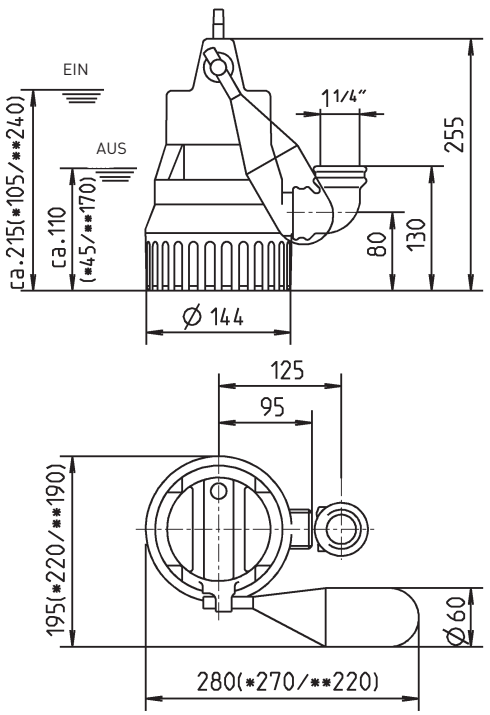

* mit Sonderschwimmer Art. Nr. JP44795
** mit Sonderschwimmer Art. Nr. JP40856

4 27818-03

Hauptmaße GR 32 (mm)

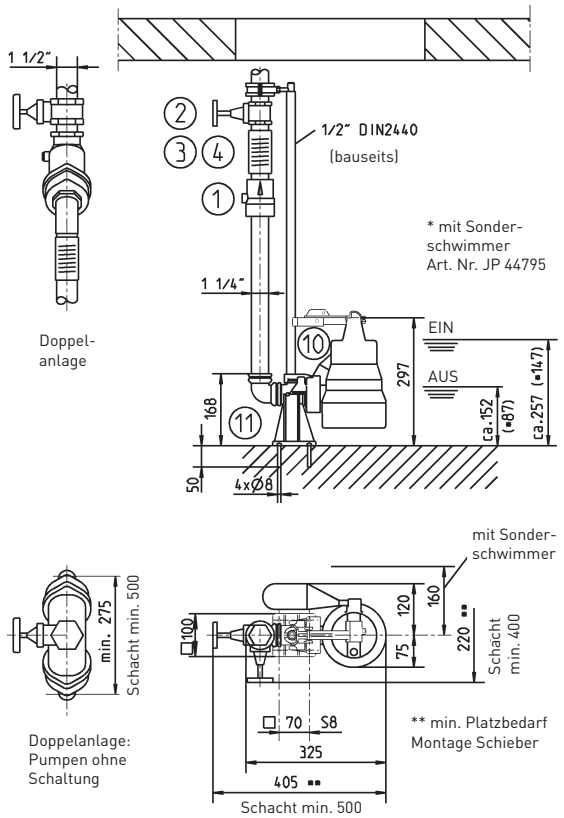

4 27819-05